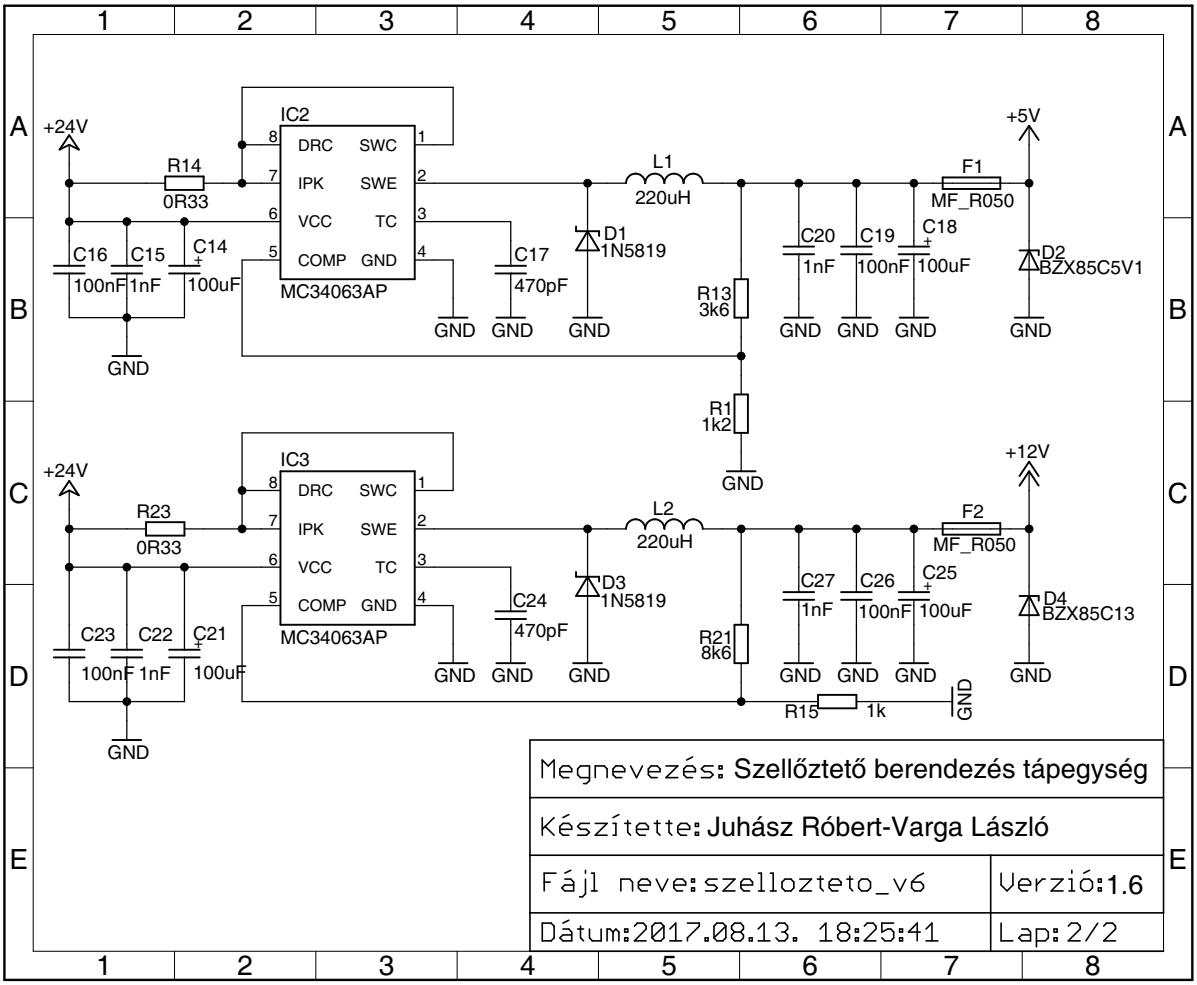

Megnevezés: Szellőztető berendezés tápegység	
Készítette: Juhász Róbert-Varga László	
Fájl neve: szellozteto_v6	Verzió: 1.6
Dátum: 2017.08.13. 18:25:41	Lap: 2/2